DAMPF HR

Damparmaturen HR, met klemschaal, staal

Eigenschappen

Toepassingsgebied	Toepassingen voor heet water of verzadigde stoom
Aansluiting 1	BSPT-buitendraad conisch
Afdichtingsvorm 1	vlakdichtend
Werkdruk	tot 18 bar
Afkorting	AGR-vlak
Norm	NEN EN 14423 Schroefdraad norm ISO 228/DIN 2999
Leveromvang	met klemschalen
Temperatuurgebied	Verzadigde damp tot +210 °C Heet water tot +120 °C
Materiaal	Staal Klemschalen van persmessing
Oppervlakbescherming	Galvanisch gecoat



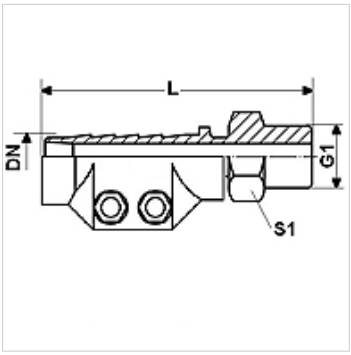

Artikel

Aanduiding	DN	Size	Duim	G1	L (mm)	Spanbereik (mm)	S1 (mm)
DAMPF 13 HR	12	8	1/2"	G 1/2" -14	95,0	24 - 26	22
DAMPF 19 HR	19	12	3/4"	G 3/4" -14	95,0	32 - 34	27
DAMPF 25 HR	25	16	1"	G 1" -11	100,0	39 - 41	36
DAMPF 32 HR	31	20	1.1/4"	G 1,1/4" -11	105,0	47 - 50	46
DAMPF 38 HR	38	24	1.1/2"	G 1,1/2" -11	125,0	53 - 56	50
DAMPF 50 HR	51	32	2"	G 2" -11	140,0	67 - 69	60

DN = nominale diameter, nominale wijdte

Productvarianten

DAMPF AR MG	Damparmaturen AR, met klemschaal, messing, Messing
DAMPF AR VA	Damparmaturen AR, met klemschaal, RVS, RVS

Hoewel wij zeer zorgvuldig te werk gaan, kunnen wij fouten niet volledig uitsluiten en daarom niet aansprakelijkheid gesteld worden voor de vermelde gegevens.