# PA 700 SK6 135 PLUS

Swage fitting, SK6 angle 135°

## Eigenschappen

| | |
|---|---|
| **Toepassingsgebied** | Persarmatuur voor HD 700 PLUS slangen |
| **Aansluiting 1** | SAE-flensaansluiting 6000 PSI |
| **Afdichtingsvorm 1** | vlakdichtend met SF-O-ring |
| **Integratie** | Met losbreekbeveiliging (interlock) |
| **Leveromvang** | Persnippel + persfitting |
| **Extra kenmerk** | cone SAE fitting |
| **Materiaal** | Staal |
| **Oppervlakbescherming** | Galvanisch gecoat |



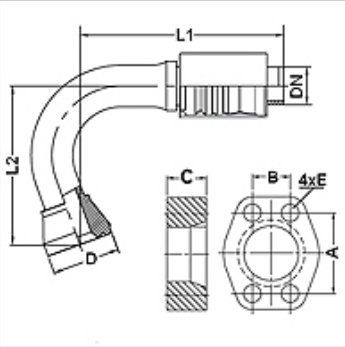


## Artikel

| Aanduiding | DN | Size | Duim | Flensmaat | M metr. | L1 (mm) | L2 (mm) | A (mm) | B (mm) | C (mm) | E (mm) |
|---|---|---|---|---|---|---|---|---|---|---|---|
| **PA 732 SK6 135 PLUS** | 31 | 20 | 1.1/4" | 1.1/4" | | 122,7 | 141,2 | 66,6 | 31,8 | 32,0 | 15 |

## Toebehoren

| | |
|---|---|
| **FS** | Afdichting voor SAE- en ISO-flenzen |
| **SCHRAUBE M** | Inbusschroef |
| **SCHRAUBE M VZ** | Inbusschroef |

*Hoewel wij zeer zorgvuldig te werk gaan, kunnen wij fouten niet volledig uitsluiten en daarom niet aansprakelijkheid gesteld worden voor de vermelde gegevens.*