HK HM BMT
Gerollermotor BMT CN

Eigenschappen

Aansluiting	Olieaansluitingen: A + B = G 3/4"; lekolie = G 1/4"
Uitvoering	Economy variant / short shaft always connect drain line Four hole flange bolt circle 160 As Ø 40mm, lengte 60mm
Ingangs- en retourdruk met lekolieleiding max.	210 bar



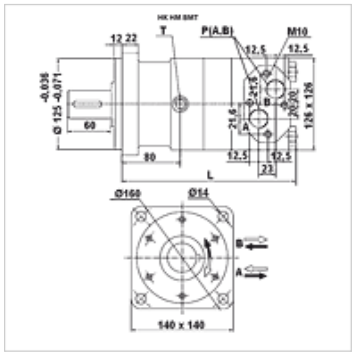

Aanwijzing

De algemene aansluiting van de lekolieleiding wordt aanbevolen!

Artikel

Aanduiding	Debiet max. (L/min)	Slagvolume (cc)	Toerental min. (rpm)	Toerental max. (rpm)	Aanhaalmoment max. (N-m)	Drukhoogte max. (bar)	Pmax. at 0-100 rpm (bar)	Pmax. at 100-300 rpm (bar)	Pmax. at 300 rpm (bar)	L (mm)	Gewicht (kg)
HK HM BMT 160	100	158,8	10	625	450	200	75	40	20	210	20,3
HK HM BMT 200	125	200,8	10	625	560	200	75	40	20	215	20,8
HK HM BMT 250	125	252,2	10	500	710	200	75	40	20	220	21,4
HK HM BMT 315	125	317,5	10	280	900	200	75	40	20	227	22,4
HK HM BMT 400	125	401,6	10	305	1000	180	75	40	20	236	23,0
HK HM BMT 500	125	535,5	10	240	1120	160	75	40	-	255	24,0

max. pressure on shaft seal (without leak oil line) or pressure in leak oil line – Waarden voor motorkoppel en drukverschil gelden voor continubedrijf – pmax. = max. druk

Toebehoren

HK V0 590	Schokventiel

Reserveonderdelen

HK HM BM DS	Afdichtset voor asynchrone hydrauliekmotor CN

Hoewel wij zeer zorgvuldig te werk gaan, kunnen wij fouten niet volledig uitsluiten en daarom niet aansprakelijkheid gesteld worden voor de vermelde gegevens.