HK ES5 NG10

Enkele aansluitplaat met DBV NG 10

Eigenschappen

Leveromvang	incl. blinde stop met drukbegrenzingsventiel
Materiaal	Materiaal: staal (350 bar)
Aansluiting	ISO/Cetop 05 NG10



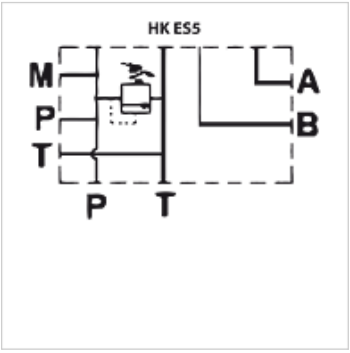

Aanwijzing

Deze platen beschikken over P-aansluitingen en T-aansluitingen in dubbele uitvoering. Onnodige aansluitingen moeten met stoppen worden afgesloten.

Artikel

Aanduiding	Stations	Aansluitingen A + B	Aansluitingen P + T	Hoogte (mm)	Breedte (mm)	Drukinstellingsbereik bar	Lengte (mm)	Gewicht (kg)
HK ES5 B34 PL X2 F	Enkele aansluiting	SD 3/4"-zijkant	SD 3/4"-zijkant en onder	74	104	35 - 120	125	7,0
HK ES5 B34 PL X3 F	Enkele aansluiting	SD 3/4"-zijkant	SD 3/4"-zijkant en onder	74	104	80 - 270	125	7,0

Toebehoren

VERSCHLUSS HRO	Sluitplug met zeskant

Hoewel wij zeer zorgvuldig te werk gaan, kunnen wij fouten niet volledig uitsluiten en daarom niet aansprakelijkheid gesteld worden voor de vermelde gegevens.