K-WV 5/2 MECHA STOESSEL M5

5/2-way valve, mechanically operated, with plunger

Eigenschappen

Werkdruk	0 - 10 bar
Temperatuurgebied	-20 °C to +70 °C
Debietwaardemeting	At P1 = 8 bar, P2 = 6 bar and pressure drop Δp = 1 bar
Ventielhuis	Aluminium alloy



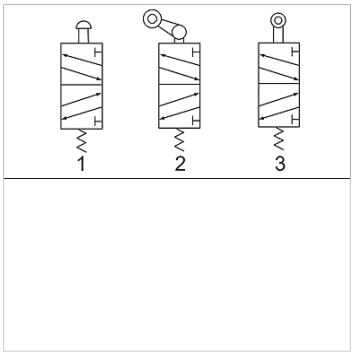

Aanwijzing

Andere gegevens op aanvraag.

Artikel

Aanduiding	Aansluiting	Ontluchtingsaansluiting	Debiet (L/min)	Schakelschema nummer
K- 07 15 03 10	G 1/8	G 1/8	450	1
K- 07 15 03 11	G 1/4	G 1/8	550	1

Hoewel wij zeer zorgvuldig te werk gaan, kunnen wij fouten niet volledig uitsluiten en daarom niet aansprakelijkheid gesteld worden voor de vermelde gegevens.