K-KLEMMBUEGEL IG

Clamp strap with female thread

Eigenschappen

Materiaal	nickel plated iron

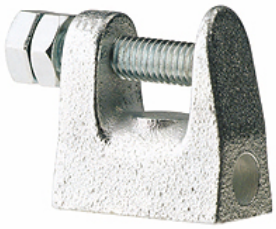

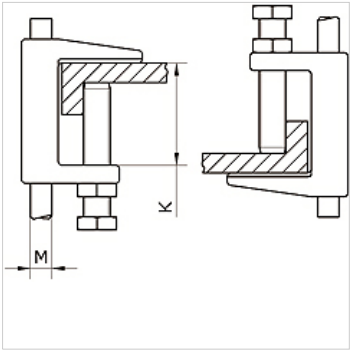

Artikel

Aanduiding	Schroefdraad	K (mm)
K- 07 40 54 92	M 8	18

Hoewel wij zeer zorgvuldig te werk gaan, kunnen wij fouten niet volledig uitsluiten en daarom niet aansprakelijkheid gesteld worden voor de vermelde gegevens.