SCHRAUBE M VZ
Inbusschroef

HANSA FLEX

Eigenschappen

Constructie	Inbusbout
Norm	DIN 912 (ISO 4762)
Materiaal	Staal 10.9
Oppervlakbescherming	galvanised (tempered)



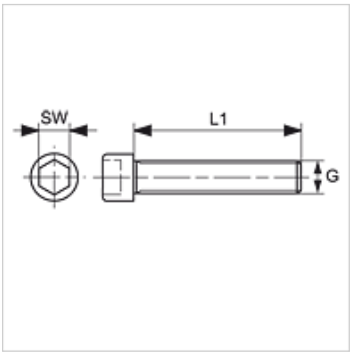

Artikel

Aanduiding	G	L1 (mm)	SW (mm)
SCHRAUBE M 08-25 VZ	M 8	25	6
SCHRAUBE M 08-30 VZ	M 8	30	6
SCHRAUBE M 08-35 VZ	M 8	35	6
SCHRAUBE M 08-40 VZ	M 8	40	6
SCHRAUBE M 10-30 VZ	M 10	30	8
SCHRAUBE M 10-35 VZ	M 10	35	8
SCHRAUBE M 10-40 VZ	M 10	40	8
SCHRAUBE M 10-45 VZ	M 10	45	8
SCHRAUBE M 10-50 VZ	M 10	50	8
SCHRAUBE M 12-35 VZ	M 12	35	10
SCHRAUBE M 12-40 VZ	M 12	40	10
SCHRAUBE M 12-45 VZ	M 12	45	10
SCHRAUBE M 12-50 VZ	M 12	50	10
SCHRAUBE M 12-55 VZ	M 12	55	10
SCHRAUBE M 12-60 VZ	M 12	60	10
SCHRAUBE M 14-45 VZ		45	12
SCHRAUBE M 14-50 VZ		50	12
SCHRAUBE M 14-55 VZ		55	12
SCHRAUBE M 14-60 VZ		60	12
SCHRAUBE M 14-65 VZ		65	12
SCHRAUBE M 14-70 VZ		70	12
SCHRAUBE M 14-75 VZ		75	12
SCHRAUBE M 14-80 VZ		80	12
SCHRAUBE M 16-50 VZ	M 16	50	14
SCHRAUBE M 16-55 VZ	M 16	55	14
SCHRAUBE M 16-60 VZ	M 16	60	14
SCHRAUBE M 16-70 VZ	M 16	70	14
SCHRAUBE M 16-80 VZ	M 16	80	14
SCHRAUBE M 16-90 VZ	M 16	90	14
SCHRAUBE M 16-100 VZ	M 16	100	14
SCHRAUBE M 20-60 VZ	M 20	60	17
SCHRAUBE M 20-65 VZ	M 20	65	17
SCHRAUBE M 20-70 VZ	M 20	70	17
SCHRAUBE M 20-90 VZ	M 20	90	17
SCHRAUBE M 20-100 VZ	M 20	100	17
SCHRAUBE M 20-110 VZ	M 20	110	17
SCHRAUBE M 20-120 VZ	M 20	120	17

SW = sleutelmaat

Productvarianten

SCHRAUBE M

is toebehoren bij volgende producten

FH (3000 PSI)	SAE-flenshelft
FH (6000 PSI)	SAE-flenshelft
VF (3000 PSI)	Volledige SAE-flens
VF (6000 PSI)	Volledige SAE-flens

Hoewel wij zeer zorgvuldig te werk gaan, kunnen wij fouten niet volledig uitsluiten en daarom niet aansprakelijkheid gesteld worden voor de vermelde gegevens.