SKF ORING HA

O-ring voor SKF...HA

Eigenschappen

Materiaal	NBR



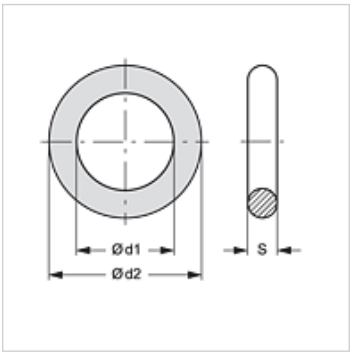

Artikel

Aanduiding	DN*	Maat
SKF ORING 10 HA	10	3/8"
SKF ORING 13 HA	12	1/2"
SKF ORING 20 HA	19	3/4"
SKF ORING 25 HA	25	1"
SKF ORING 32 HA	31	1.1/4"
SKF ORING 40 HA	38	1.1/2"

DN = nominale diameter, nominale wijdte

is reserveonderdeel bij volgende producten

SKF IR HA	Vaste helft schroefkoppeling

Extra elementen

SKF STUETZRING HA	Steunring voor SKF...HA

Hoewel wij zeer zorgvuldig te werk gaan, kunnen wij fouten niet volledig uitsluiten en daarom niet aansprakelijkheid gesteld worden voor de vermelde gegevens.