# VERSCHLUSS HJL

Króciec zamykający

## Właściwości

| | |
|---|---|
| **Przyłącze 1** | metryczny gwint zewnętrzny cylindryczny |
| **Rodzaj uszczelnienia 1** | stożek zewnętrzny 60° |
| **Typ konstrukcji** | króciec zamykający |
| **Kształt** | prosty |
| **Materiał** | stal |
| **Ochrona powierzchni** | galwanizowany |



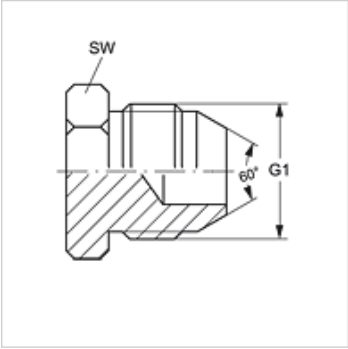


## Artykuł

| Oznaczenie | G1 | SW (mm) |
|---|---|---|
| **VERSCHLUSS HJL 14** | M 14 x 1,5 | 14 |
| **VERSCHLUSS HJL 16** | M 16 x 1,5 | 17 |
| **VERSCHLUSS HJL 18** | M 18 x 1,5 | 19 |
| **VERSCHLUSS HJL 22** | M 22 x 1,5 | 22 |
| **VERSCHLUSS HJL 24** | M 24 x 1,5 | 24 |
| **VERSCHLUSS HJL 30** | M 30 x 1,5 | 30 |
| **VERSCHLUSS HJL 33** | M 33 x 1,5 | 36 |

SW, S1, S2 = rozwartość klucza (RK)

*Mimo starannego sprawdzenia nie możemy wykluczyć błędów i nie gwarantujemy prawidłowości podanych informacji.*