# W45 AB

Łącznik, kąt 45°

## Właściwości

| | |
|---|---|
| **Przyłącze 1** | gwint wewnętrzny BSP |
| **Rodzaj uszczelnienia 1** | stożek zewnętrzny 60° |
| **Przyłącze 2** | gwint wewnętrzny BSP |
| **Rodzaj uszczelnienia 2** | stożek zewnętrzny 60° |
| **Typ konstrukcji** | Łączniki |
| **Kształt** | kąt 45° |
| **Materiał** | stal |
| **Ochrona powierzchni** | galwanizowany |



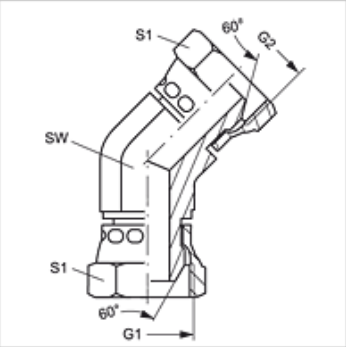


## Artykuł

| Oznaczenie | G1 + G2 | SW (mm) | S1 | S2 |
|---|---|---|---|---|
| **W45 AB 04** | G 1/4" -19 | 14 | 19 | 19 |
| **W45 AB 06** | G 3/8" -19 | 19 | 22 | 22 |
| **W45 AB 08** | G 1/2" -14 | 22 | 27 | 27 |
| **W45 AB 12** | G 3/4" -14 | 27 | 32 | 32 |
| **W45 AB 16** | G 1" -11 | 33 | 41 | 41 |

SW, S1, S2 = rozwartość klucza (RK)

*Mimo starannego sprawdzenia nie możemy wykluczyć błędów i nie gwarantujemy prawidłowości podanych informacji.*