# W45 O HJOF VA

Króciec wkręcany, kąt 45°

## Właściwości

| | |
|---|---|
| **Przyłącze 1** | Gwint zewnętrzny UN/UNF |
| **Rodzaj uszczelnienia 1** | uszczelnienie o-ringiem na króćcu wkręcanym |
| **Przyłącze 2** | Gwint zewnętrzny ORFS |
| **Rodzaj uszczelnienia 2** | uszczelnienie płaskie z o-ringiem |
| **Typ konstrukcji** | króciec wkręcany z ustawianym kierunkiem |
| **Kształt** | kąt 45° |
| **Materiał** | stal szlachetna |



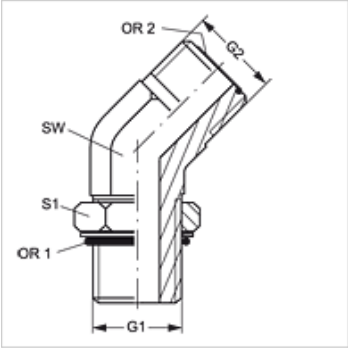


## Wskazówki do zamówienia

Uszczelki NBR

FPM (Viton) na życzenie

## Artykuł

| Oznaczenie | G1 | G2 | SW (mm) | S1 | OR1 | OR2 |
|---|---|---|---|---|---|---|
| **W45 O 04 HJOF VA** | 7/16" -20 UNF | 9/16" -18 UNF | 14 | 16 | 8,92 x 1,83 | 7,65 x 1,78 |
| **W45 O 06 HJOF VA** | 9/16" -18 UNF | 11/16" -16 UN | 19 | 19 | 11,89 x 1,98 | 9,25 x 1,78 |
| **W45 O 08 HJOF VA** | 3/4" -16 UNF | 13/16" -16 UN | 19 | 24 | 16,36 x 2,21 | 12,42 x 1,78 |
| **W45 O 10 HJOF VA** | 7/8" -14 UNF | 1" -14 UNS | 27 | 27 | 19,18 x 2,46 | 15,60 x 1,78 |
| **W45 O 12 HJOF VA** | 1.1/16" -12 UN | 1.3/16" -12 UN | 30 | 35 | 23,47 x 2,95 | 18,77 x 1,78 |

SW, S1, S2 = rozwartość klucza (RK)

## Warianty produktu

| | |
|---|---|
| **W45 O HJOF** | Króciec wkręcany, kąt 45°, stal |

*Mimo starannego sprawdzenia nie możemy wykluczyć błędów i nie gwarantujemy prawidłowości podanych informacji.*