# W90 IN HJ VA

Króciec nakręcany, IGN, AGJ, kąt 90°

## Właściwości

| | |
|---|---|
| **Przyłącze 1** | Gwint wewnętrzny NPT |
| **Rodzaj uszczelnienia 1** | uszczelnia gwint |
| **Przyłącze 2** | gwint zewnętrzny UN/UNF |
| **Rodzaj uszczelnienia 2** | stożek zewnętrzny 74° |
| **Typ konstrukcji** | króciec nakręcany |
| **Kształt** | kąt 90° |
| **Materiał** | stal szlachetna |



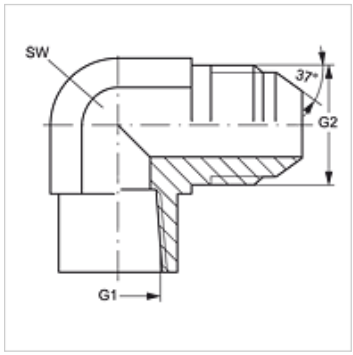


## Artykuł

| Oznaczenie | G1 | G2 | SW (mm) |
|---|---|---|---|
| **W90 IN 02 HJ VA** | 1/8" -27 NPT | 7/16" -20 UNF | 14 |
| **W90 IN 04 HJ VA** | 1/4" -18 NPT | 7/16" -20 UNF | 19 |
| **W90 IN 04 HJ 06 VA** | 1/4" -18 NPT | 9/16" -18 UNF | 19 |
| **W90 IN 04 HJ 08 VA** | 1/4" -18 NPT | 3/4" -16 UNF | 19 |
| **W90 IN 06 HJ VA** | 3/8" -18 NPT | 9/16" -18 UNF | 22 |
| **W90 IN 06 HJ 08 VA** | 3/8" -18 NPT | 3/4" -16 UNF | 22 |
| **W90 IN 08 HJ VA** | 1/2" -14 NPT | 3/4" -16 UNF | 27 |
| **W90 IN 12 HJ VA** | 3/4" -14 NPT | 1.1/16" -12 UN | 33 |
| **W90 IN 16 HJ VA** | 1" -11,5 NPT | 1.5/16" -12 UN | 41 |

SW = rozwartość klucza

## Warianty produktu

| | |
|---|---|
| **W90 IN HJ** | Króciec nakręcany, IGN, AGJ, kąt 90°, stal |

*Mimo starannego sprawdzenia nie możemy wykluczyć błędów i nie gwarantujemy prawidłowości podanych informacji.*