# HVR ED

Zawór zwrotny, złącze wkręcane

HANSA-FLEX

## Właściwości

| | |
|---|---|
| **Przyłącze 1** | Gwint zewnętrzny BSP cylindryczny |
| **Rodzaj uszczelnienia 1** | forma E |
| **Przyłącze 2** | metryczny gwint zewnętrzny cylindryczny |
| **Rodzaj uszczelnienia 2** | stożek wewnętrzny 24° |
| **Typ konstrukcji** | zawór zwrotny, złącze wkręcane |
| **Kształt** | prosty |
| **Zakres dostawy** | króciec z nakrętką kołpakową i pierścieniem zacinającym |
| **Materiał** | stal |
| **Ochrona powierzchni** | galwanizowany |



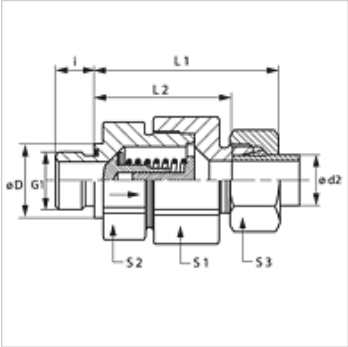


## Wskazówka

Wskazówki do montażu, zabudowy, obciążalności ciśnieniowej i dopuszczalnych temperatur roboczych są zawarte w Informacjach Technicznych dwuzłączek rurowych.

## Opis

Kierunek przepływu od czopa wkręcanego

## Wskazówki do zamówienia

Dostępne także z ciśnieniem zadziałania 0,2; 0,5; 2; 3; 5 bar.

## Artykuł

| Oznaczenie | Ciśnienie zadziałania | Typoszereg | Ciśnienie robocze bar | Ø d2 (mm) | G1 | Ø D (mm) | i (mm) | L1 (mm) | L2 (mm) | S1 | S2 | S3 |
|---|---|---|---|---|---|---|---|---|---|---|---|---|
| **HVR NW 04 HL ED** | ok. 1 bar | L | PN 250 | 6 | G 1/8" -28 | 14 | 8 | 42,5 | 28,0 | 17 | 17 | 14 |
| **HVR NW 06 HL ED** | ok. 1 bar | L | PN 250 | 8 | G 1/4" -19 | 19 | 12 | 44,5 | 30,0 | 19 | 19 | 17 |
| **HVR NW 08 HL ED** | ok. 1 bar | L | PN 250 | 10 | G 1/4" -19 | 19 | 12 | 53,0 | 38,5 | 24 | 22 | 19 |
| **HVR NW 10 HL ED** | ok. 1 bar | L | PN 250 | 12 | G 3/8" -19 | 22 | 12 | 57,0 | 42,5 | 30 | 27 | 22 |
| **HVR NW 13 HL ED** | ok. 1 bar | L | PN 250 | 15 | G 1/2" -14 | 27 | 14 | 60,5 | 45,5 | 32 | 27 | 27 |
| **HVR NW 16 HL ED** | ok. 1 bar | L | PN 160 | 18 | G 1/2" -14 | 27 | 14 | 66,0 | 50,0 | 36 | 36 | 32 |
| **HVR NW 20 HL ED** | ok. 1 bar | L | PN 160 | 22 | G 3/4" -14 | 32 | 16 | 71,0 | 55,0 | 46 | 41 | 36 |
| **HVR NW 25 HL ED** | ok. 1 bar | L | PN 100 | 28 | G 1" -11 | 40 | 18 | 79,5 | 63,0 | 55 | 50 | 41 |
| **HVR NW 32 HL ED** | ok. 1 bar | L | PN 100 | 35 | G 1.1/4" -11 | 50 | 20 | 90,5 | 69,0 | 60 | 60 | 50 |
| **HVR NW 40 HL ED** | ok. 1 bar | L | PN 100 | 42 | G 1.1/2" -11 | 55 | 22 | 91,0 | 68,5 | 70 | 65 | 60 |
| **HVR NW 03 HS ED** | ok. 1 bar | S | PN 400 | 6 | G 1/4" -19 | 19 | 12 | 46,0 | 31,5 | 19 | 19 | 17 |
| **HVR NW 04 HS ED** | ok. 1 bar | S | PN 400 | 8 | G 1/4" -19 | 19 | 12 | 46,0 | 38,5 | 19 | 19 | 19 |
| **HVR NW 06 HS ED** | ok. 1 bar | S | PN 400 | 10 | G 3/8" -19 | 22 | 12 | 54,0 | 45,5 | 24 | 22 | 22 |
| **HVR NW 08 HS ED** | ok. 1 bar | S | PN 400 | 12 | G 3/8" -19 | 22 | 12 | 57,0 | 41,0 | 27 | 24 | 24 |
| **HVR NW 10 HS ED** | ok. 1 bar | S | PN 315 | 14 | G 1/2" -14 | 27 | 14 | 62,0 | 44,5 | 32 | 27 | 27 |
| **HVR NW 13 HS ED** | ok. 1 bar | S | PN 315 | 16 | G 1/2" -14 | 27 | 14 | 66,0 | 48,0 | 36 | 32 | 30 |
| **HVR NW 16 HS ED** | ok. 1 bar | S | PN 250 | 20 | G 3/4" -14 | 32 | 16 | 73,5 | 52,0 | 46 | 41 | 36 |
| **HVR NW 20 HS ED** | ok. 1 bar | S | PN 250 | 25 | G 1" -11 | 40 | 18 | 78,5 | 54,5 | 50 | 46 | 46 |
| **HVR NW 25 HS ED** | ok. 1 bar | S | PN 250 | 30 | G 1.1/4" -11 | 50 | 20 | 90,5 | 64,0 | 60 | 60 | 50 |
| **HVR NW 32 HS ED** | ok. 1 bar | S | PN 250 | 38 | G 1.1/2" -11 | 55 | 22 | 100,0 | 69,5 | 70 | 65 | 60 |

typoszereg: LL = bardzo lekki  L = lekki  S = ciężki – PN = ciśnienie znamionowe  PB = maks. ciśnienie robocze – Ø d2 = średnica zewnętrzna rury

## Warianty produktu

| | |
|---|---|
| **HVR ED VA** | Zawór zwrotny, złącze wkręcane, stal szlachetna |
| **XHVR ED** | Zawór zwrotny, złącze wkręcane, stal |

## Akcesoria

| | |
|---|---|
| **RD FEDER** | Sprężyna do zaworów zwrotnych |
| **RD FEDER PT** | Sprężyna do zaworu zwrotnego |

*Mimo starannego sprawdzenia nie możemy wykluczyć błędów i nie gwarantujemy prawidłowości podanych informacji.*

## Części zamienne

| | |
|---|---|
| **WD** | Uszczelka miękka do dwuzłączek gwintowanych ED |