# AFS SCHR M

Zestaw imbusowych śrub metrycznych

## Właściwości

| | |
|---|---|
| **Typ konstrukcji** | zestaw śrub |
| **Norma** | DIN 912 (ISO 4762) |
| **Zakres dostawy** | 4 śruby + 4 podkładki sprężyste |
| **Materiał** | stal 10.9 |
| **Ochrona powierzchni** | czarny olejowany |



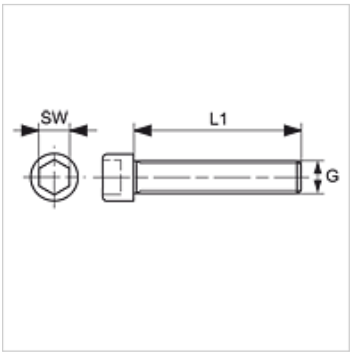


## Artykuł

| Oznaczenie | G1 | L1 (mm) | SW (mm) |
|---|---|---|---|
| **AFS 80 SCHRM** | M 8 x 1,25 | 30 | 6 |
| **AFS 100 SCHRM** | M 10 x 1,5 | 35 | 8 |
| **AFS 104 SCHRM** | M 10 x 1,5 | 40 | 8 |
| **AFS 106 SCHRM** | M 12 x 1,75 | 45 | 10 |
| **AFS 112 SCHRM** | M 16 x 2 | 50 | 14 |
| **AFS 404 SCHRM** | M 14 x 2 | 45 | 12 |
| **AFS 406 SCHRM** | M 20 x 2,5 | 70 | 17 |

SW = rozwartość klucza

## są akcesoriami do następujących produktów

| | |
|---|---|
| **FH (3000 PSI)** | Połówka kołnierza SAE |
| **FH (6000 PSI)** | Połówka kołnierza SAE |
| **VF (3000 PSI)** | Kołnierz pełny SAE |
| **VF (6000 PSI)** | Kołnierz pełny SAE |

*Mimo starannego sprawdzenia nie możemy wykluczyć błędów i nie gwarantujemy prawidłowości podanych informacji.*