# F
## Przyłącze pompy (4-otworowe)

HANSA-FLEX

### Właściwości

| | |
|---|---|
| **Typ konstrukcji** | przyłącze pompy (4-otworowe) |
| **Kształt** | prosty |
| **Zamocowanie** | z zestawem śrub metrycznych |
| **Zakres dostawy** | z zestawem śrub i o-ringiem |
| **Materiał** | stal ST 42.3 |
| **Ochrona powierzchni** | galwanizowany |



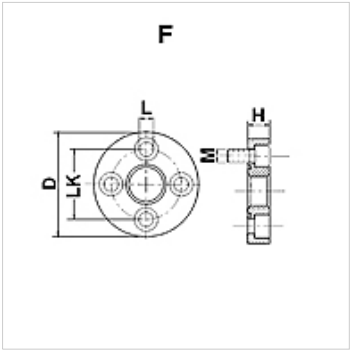


### Wskazówka

Podane maksymalne ciśnienie robocze dotyczy kołnierza! Rzeczywiste ciśnienie robocze określa rura (grubość ścianki) oraz jakość rury!

### Artykuł

| Oznaczenie | Ciśnienie (PB) (bar) | LK (mm) | A | D (mm) | H (mm) | L (mm) | Śruby | OR |
|---|---|---|---|---|---|---|---|---|
| **F 1** | 250 | 30,0 | G 3/8" -19 | 45 | 11,5 | 6,5 | (4 x) M 6 x 20 | 18,77 x 1,78 |
| **F 2** | 250 | 40,0 | G 1/2" -14 | 58 | 14,0 | 8,5 | (4 x) M 8 x 25 | 25,12 x 1,78 |
| **F 3 A** | 250 | 51,0 | G 3/4" -14 | 76 | 16,0 | 10,5 | (4 x) M 10 x 30 | 31,42 x 2,62 |
| **F 3 B** | 250 | 56,0 | G 3/4" -14 | 76 | 16,0 | 10,5 | (4 x) M 10 x 30 | 31,42 x 2,62 |
| **F 3.5 A** | 180 | 62,0 | G 1" -11 | 88 | 20,0 | 10,5 | (4 x) M 10 x 35 | 39,70 x 3,53 |
| **F 3.5 B** | 180 | 62,0 | G 1" -11 | 88 | 20,0 | 12,5 | (4 x) M 12 x 35 | 39,70 x 3,53 |
| **F 4** | 180 | 72,5 | G 1.1/4" -11 | 98 | 20,0 | 12,5 | (4 x) M 12 x 35 | 47,22 x 3,53 |

PN = ciśnienie znamionowe  PB = maks. ciśnienie robocze

*Mimo starannego sprawdzenia nie możemy wykluczyć błędów i nie gwarantujemy prawidłowości podanych informacji.*