WF LK 3 M

Przyłącze pompy (3-otworowe), kąt 90°

Właściwości

Typ konstrukcji	przyłącze pompy (3-otworowe)
Kształt	kąt 90°
Zamocowanie	z zestawem śrub metrycznych
Zakres dostawy	z zestawem śrub, o-ringiem, nakrętką i pierścieniem zacinającym
Materiał	żeliwo ciągliwe GTW40
Ochrona powierzchni	galwanizowany



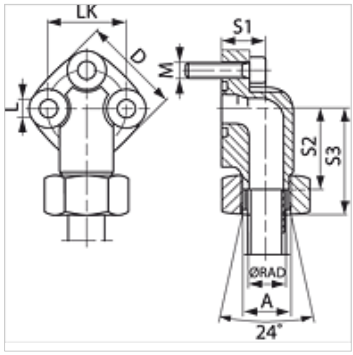

Artykuł

Oznaczenie	Typoszereg	Ø RAD (mm)	Ciśnienie (PB) (bar)	LK (mm)	A	D (mm)	S1 (mm)	S2 (mm)	S3 (mm)	L (mm)	Śruby	OR
WF 30 LK L 12-3 M	L	12	250	30	M18x1,5	38	19	30,0	46,5	6,4	(3 x) M 6 x 25	16,0 x 2,5
WF 30 LK L 15-3 M	L	15	250	30	M22x1,5	38	19	30,0	46,0	6,4	(3 x) M 6 x 25	16,0 x 2,5
WF 40 LK L 22-3 M	L	22	160	40	M30x2	48	25	35,5	52,5	8,4	(3 x) M 8 x 30	24,0 x 2,5
WF 40 LK L 28-3 M	L	28	160	40	M36x2	48	25	35,5	52,5	8,4	(3 x) M 8 x 30	24,0 x 2,5

typoszereg: LL = bardzo lekki L = lekki S = ciężki – PN = ciśnienie znamionowe PB = maks. ciśnienie robocze – Ø RAD = średnica zewnętrzna rury

Warianty produktu

WF LK 3 Przyłącze pompy (3-otworowe), kąt 90°, z zestawem śrub metrycznych i o-ringiem

Mimo starannego sprawdzenia nie możemy wykluczyć błędów i nie gwarantujemy prawidłowości podanych informacji.