# WR

## Złączka wkręcana, kąt 90°

HANSA FLEX

### Właściwości

| | |
|---|---|
| **Przyłącze 1** | Gwint zewnętrzny BSP cylindryczny |
| **Rodzaj uszczelnienia 1** | uszczelnia gwint |
| **Przyłącze 2** | metryczny gwint zewnętrzny cylindryczny |
| **Rodzaj uszczelnienia 2** | stożek wewnętrzny 24° |
| **Typ konstrukcji** | wkręcana dwuzłączka gwintowana |
| **Kształt** | kąt 90° |
| **Norma** | DIN 2353<br>ISO 8434-1 |
| **Zakres dostawy** | króciec z nakrętką kołpakową i pierścieniem zacinającym |
| **Materiał** | stal |
| **Ochrona powierzchni** | galwanizowany |

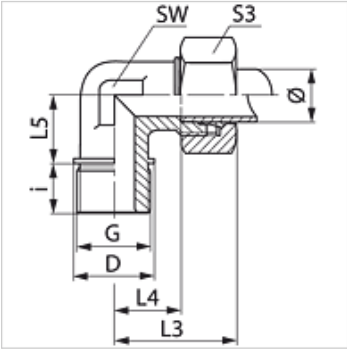


### Wskazówka

Wskazówki do montażu, zabudowy, obciążalności ciśnieniowej i dopuszczalnych temperatur roboczych są zawarte w Informacjach Technicznych dwuzłączek rurowych.

### Artykuł

| Oznaczenie | Typoszereg | Ciśnienie robocze bar | Średnica zewnętrzna rury Ø (mm) | G | D (mm) | i (mm) | L3 (mm) | L4 (mm) | L5 (mm) | SW (mm) | S3 |
|---|---|---|---|---|---|---|---|---|---|---|---|
| **WR NW 10 HL 3/4** | L | PN 315 | 12 | G 3/4" -14 | 32 | 16 | 15 | 27,0 | 26 | 27 | 19 |
| **WR NW 20 HL** | L | PN 160 | 22 | G 3/4" -14 | 32 | 16 | 44 | 27,5 | 26 | 27 | 36 |
| **WR NW 25 HL** | L | PN 160 | 28 | G 1" -11 | 39 | 18 | 47 | 30,5 | 30 | 36 | 41 |
| **WR NW 32 HL** | L | PN 160 | 35 | G 1.1/4" -11 | 49 | 20 | 56 | 34,5 | 34 | 41 | 50 |
| **WR NW 40 HL** | L | PN 160 | 42 | G 1.1/2" -11 | 55 | 22 | 63 | 40,0 | 39 | 50 | 60 |
| | | | | | | | | | | | |
| **WR NW 16 HS** | S | PN 400 | 20 | G 3/4" -14 | 32 | 16 | 48 | 26,5 | 26 | 27 | 36 |
| **WR NW 20 HS** | S | PN 400 | 25 | G 1" -11 | 39 | 18 | 54 | 30,0 | 30 | 36 | 41 |
| **WR NW 25 HS** | S | PN 250 | 30 | G 1.1/4" -11 | 49 | 20 | 62 | 35,5 | 34 | 41 | 50 |
| **WR NW 32 HS** | S | PN 250 | 38 | G 1.1/2" -11 | 22 | 55 | 72 | 41,0 | 39 | 50 | 60 |

typoszereg: LL = bardzo lekki L = lekki S = ciężki – PN = ciśnienie znamionowe PB = maks. ciśnienie robocze – Ø = średnica zewnętrzna rury

### Warianty produktu

| | |
|---|---|
| **WR MG** | Dwuzłączka wkręcana, kąt 90°, mosiądz |
| **WR VA** | Dwuzłączka wkręcana, kąt 90°, stal szlachetna |
| **XWR** | Złączka wkręcana, kąt 90°, stal |

*Mimo starannego sprawdzenia nie możemy wykluczyć błędów i nie gwarantujemy prawidłowości podanych informacji.*