PHT

Oprawa wtłaczana do węży z oplotem tekstylnym

Właściwości

Rodzaj oprawy	oprawka niezdzierająca
nadaje się do	2TE (TE 200, TE 200B) 3TE (TE 300) SI 200 RME
Materiał	stal
Ochrona powierzchni	galwanizowany

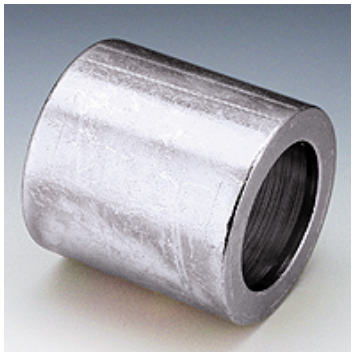

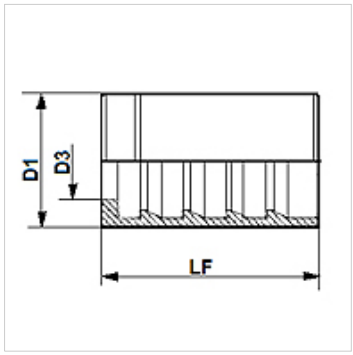

Wskazówka

Przyporządkowanie oprawy zależy od typu węża.
PHT204 do 2TE (TE200, TE200B)
PHT304 do 3TE (TE300)

Artykuł

Oznaczenie	DN*	Size	Cal	D1 (mm)	D3 (mm)	LF (mm)
PHT 204	5	3	3/16"	17,0	9,8	27,3
PHT 304	5	3	3/16"	18,6	9,8	27,3
PHT 06	6	4	1/4"	19,0	11,6	28,0
PHT 08	8	5	5/16"	22,3	12,6	30,2
PHT 10	10	6	3/8"	23,0	14,9	29,5
PHT 13	12	8	1/2"	27,0	18,5	31,0
PHT 16	16	10	5/8"	32,0	21,8	33,0
PHT 20	19	12	3/4"	35,0	24,6	37,5
PHT 25	25	16	1"	42,0	30,8	45,5
PHT 32	31	20	1.1/4"	48,0	37,9	55,0
PHT 40	38	24	1.1/2"	57,2	44,2	63,2
PHT 50	51	32	2"	76,0	56,8	78,5

DN = średnica znamionowa

Mimo starannego sprawdzenia nie możemy wykluczyć błędów i nie gwarantujemy prawidłowości podanych informacji.