SKF BREMSRING

Pierścień hamujący do złącza gwintowanego

Właściwości

nadaje się do	połowa stała złącza gwintowanego
Materiał	NBR



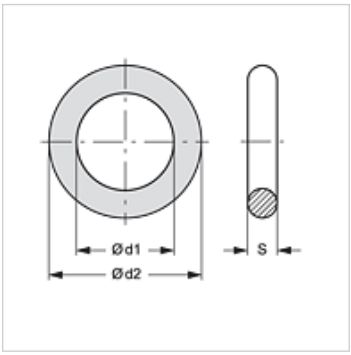

Artykuł

Oznaczenie	Typowielkość	Ø d1 (mm)	Ø d2 (mm)	S (mm)
SKF BREMSRING 1	1	19	25	3,0
SKF BREMSRING 2	2	23	29	3,0
SKF BREMSRING 3	3	31	37	3,0
SKF BREMSRING 4	4	36	42	3,0
SKF BREMSRING 5	5	43	50	3,5
SKF BREMSRING 6	6	64	72	4,0

jest częścią zamienną do następujących produktów

SKFS HL / SKFS HS	Połowa stała złącza gwintowanego
SKF HL / SKF HS	Połowa stała złącza gwintowanego
SKF IM	Połowa stała złącza gwintowanego
SKF IR	Połowa stała złącza gwintowanego
SKF SF6	Połowa stała złącza gwintowanego

Mimo starannego sprawdzenia nie możemy wykluczyć błędów i nie gwarantujemy prawidłowości podanych informacji.