SKF ZUB 10 RO

O-ring do SKF...RO

Właściwości

nadaje się do	połowa stała złącza gwintowanego SKF...RO
Materiał	NBR



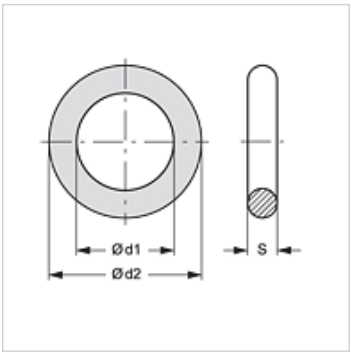

Artykuł

Oznaczenie	DN*	Ø d1 (mm)	Ø d2 (mm)	S (mm)
SKF ZUB 10 RO 03	10	22,00	29,00	3,50
SKF ZUB 10 RO 04	12	26,00	33,00	3,50
SKF ZUB 10 RO 05	19	28,00	35,00	3,50
SKF ZUB 10 RO 06	25	37,00	44,00	3,50
SKF ZUB 10 RO 07	31	46,50	57,10	5,30
SKF ZUB 10 RO 08	38	57,15	64,21	3,53
SKF ZUB 10 RO 09	51	85,00	95,60	5,30

DN = średnica znamionowa

jest częścią zamienną do następujących produktów

SKF IR RO	Połowa stała złącza gwintowanego

Mimo starannego sprawdzenia nie możemy wykluczyć błędów i nie gwarantujemy prawidłowości podanych informacji.