SKM STUETZRING AE

Pierścień oporowy do SKM...AE

Właściwości

nadaje się do	złączka kielichowa złącza wtykowego SKM...AE
Materiał	PCW



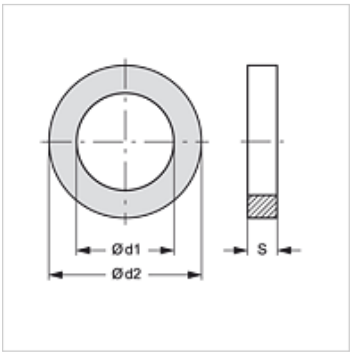

Artykuł

Oznaczenie	Ø d1 (mm)	Ø d2 (mm)	S (mm)
SKM STUETZRING 3 AE	21,0	26,5	1,0

jest częścią zamienną do następujących produktów

SKM IM AE	Złączka kielichowa złącza wtykowego
SKM IN AE	Złączka kielichowa złącza wtykowego
SKM IR AE	Złączka kielichowa złącza wtykowego

Mimo starannego sprawdzenia nie możemy wykluczyć błędów i nie gwarantujemy prawidłowości podanych informacji.