PA 500 HN VA

Armatura wtłaczana, AGN

Właściwości

Zakres stosowania	armatura wtłaczana do węży HD 500
Przyłącze 1	Gwint zewnętrzny NPT
Rodzaj uszczelnienia 1	uszczelnia gwint, dodatkowy stożek wewnętrzny 60°
Skrót	AGN
Integracja	z zabezpieczeniem przed wyrwaniem (Interlock)
Zakres dostawy	złączka wtłaczana + oprawka wtłaczana
Materiał	stal szlachetna



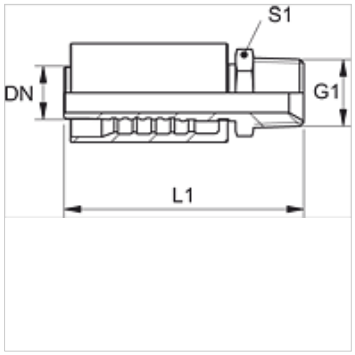

Artykuł

Oznaczenie	DN	Size	Cal	S1
PA 520 HN VA	19	12	3/4"	30
PA 520 HN 25 VA	19	12	3/4"	36
PA 525 HN VA	25	16	1"	36
PA 532 HN VA	31	20	1.1/4"	46
PA 540 HN VA	38	24	1.1/2"	50
PA 550 HN VA	51	32	2"	65

Warianty produktu

PA 500 HN A	Armatura wtłaczana, AGN, stal

Mimo starannego sprawdzenia nie możemy wykluczyć błędów i nie gwarantujemy prawidłowości podanych informacji.