PA 500 AOS A

Armatura wtłaczana, DKOS

Właściwości

Zakres stosowania	armatura wtłaczana do węży HD 500
Przyłącze 1	metryczny gwint wewnętrzny
Rodzaj uszczelnienia 1	stożek zewnętrzny 24° z o-ringiem
Skrót	DKOS
Norma	ISO 8434-1
Integracja	z zabezpieczeniem przed wyrwaniem (Interlock)
Zakres dostawy	złączka wtłaczana + oprawka wtłaczana
Materiał	stal
Ochrona powierzchni	galwanizowany



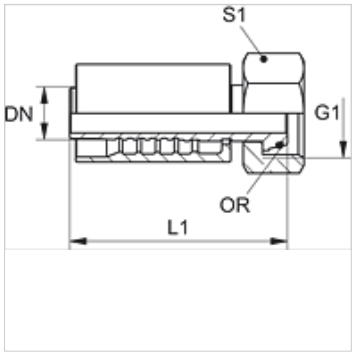

Artykuł

Oznaczenie	DN	Size	Cal	G1	do średnicy zewnętrznej rury Ø (mm)	L1 (mm)	S1	OR
PA 720 AOS 16	19	12	3/4"	M 30 x 2	20	101,8	36	17,5 x 2,5
PA 720 AOS	19	12	3/4"	M 36 x 2	25	99,0	46	20,0 x 2,5
PA 725 AOS 20	25	16	1"	M 36 x 2	25	112,0	46	22,0 x 2,5
PA 725 AOS	25	16	1"	M 42 x 2	30	113,0	50	25,0 x 2,5
PA 725 AOS 32	25	16	1"	M 52 x 2	38	131,0	60	33,0 x 2,5
PA 532 AOS 25 A	31	20	1.1/4"	M 42 x 2	30	120,0	50	25,0 x 2,5
PA 532 AOS A	31	20	1.1/4"	M 52 x 2	38	124,5	60	33,0 x 2,5

Warianty produktu

PA 500 AOS VA	Armatura wtłaczana, DKOS, stal szlachetna

Mimo starannego sprawdzenia nie możemy wykluczyć błędów i nie gwarantujemy prawidłowości podanych informacji.