PNY 2100 AB

Złączka wtłaczana, DKR

Właściwości

Przyłącze 1	gwint wewnętrzny BSP
Rodzaj uszczelnienia 1	stożek zewnętrzny 60°
Skrót	DKR
Norma	ISO 8434-6 BS 5200
Materiał	stal
Ochrona powierzchni	galwanizowany



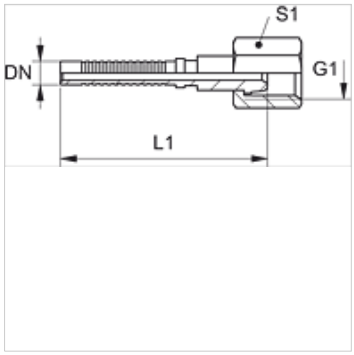

Wskazówka

Odpowiednia oprawka: PHY 2106.

Artykuł

Oznaczenie	DN	Size	Cal	G1	S1
PNY 2106 AB	6	4	1/4"	G 1/4" -19	19

Mimo starannego sprawdzenia nie możemy wykluczyć błędów i nie gwarantujemy prawidłowości podanych informacji.