JG 25
Trzpień wtykowy do rur

Właściwości

Zakres stosowania	urządzenia pneumatyczne, próżniowe i przemysł spożywczy
Przyłącze 1	przyłącze węża
Przyłącze 2	króćce rurowe
Kształt	prosty
Typ konstrukcji	trzpień wtykowy do rur
Kolor	czarny
Czynniki robocze	powietrze płynne czynniki robocze gazy obojętne np. N2/CO2
Materiał	korpus z kopolimeru acetalowego; o-ring z nitrylu



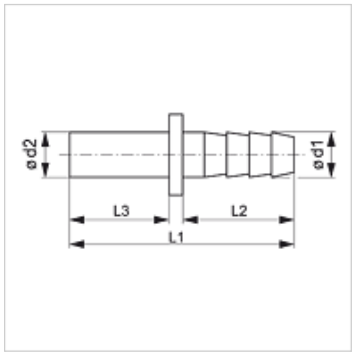

Artykuł

Oznaczenie	Ø d1 (mm)	Ø d2 (mm)	L1 (mm)	L2 (mm)	L3 (mm)
JG 25 06 04 E	6,1	6	42,0	20,8	18,0
JG 25 08 06 E	6,9	8	43,1	20,8	19,0
JG 25 10 08 E	10,0	10	50,0	24,8	22,2

Mimo starannego sprawdzenia nie możemy wykluczyć błędów i nie gwarantujemy prawidłowości podanych informacji.