# KAMMRING M

Metryczny pierścień komorowy

HANSA-FLEX

## Właściwości

**Materiał** stal



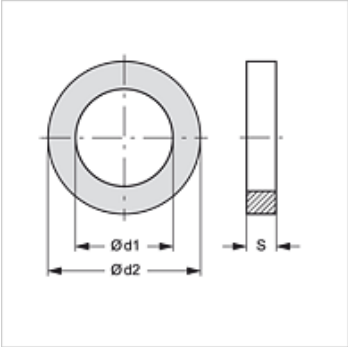


## Artykuł

| Oznaczenie | Ø d1 (mm) | Ø d2 (mm) | do gwintu | S (mm) |
|---|---|---|---|---|
| **KAMMRING M 12** | 14,10 | 17,50 | M 12 | 1,40 |
| **KAMMRING M 14** | 16,10 | 19,50 | M 14 | 1,40 |
| **KAMMRING M 16** | 18,10 | 22,50 | M 16 | 1,40 |
| **KAMMRING M 18** | 20,10 | 24,50 | M 18 | 1,40 |
| **KAMMRING M 20** | 22,10 | 26,50 | M 20 | 1,40 |
| **KAMMRING M 22** | 24,10 | 27,50 | M 22 | 1,40 |
| **KAMMRING M 2627** | 29,70 | 32,50 | M 26 / M 27 | 2,50 |
| **KAMMRING M 30** | 32,00 | 36,75 | M 30 | 1,95 |
| **KAMMRING M 33** | 35,80 | 44,50 | M 33 | 2,50 |
| **KAMMRING M42-11/4** | 44,90 | 55,50 | M 42 | 2,50 |
| **KAMMRING M48-11/2** | 50,90 | 62,00 | M 48 | 2,50 |

## są akcesoriami do następujących produktów

| | |
|---|---|
| **GE HMOK AJ** | Króciec wkręcany |
| **GE HMOK HB** | Króciec wkręcany |
| **GE HMOK HJ** | Króciec wkręcany |
| **GE HMOK HJOF** | Króciec wkręcany |
| **GE HMOK L HJ** | Króciec wkręcany, długi |
| **L HMOK HB** | Króciec wkręcany, nierównoramienny |
| **L HMOK HJ** | Króciec wkręcany, nierównoramienny |
| **L HMOK HJOF** | Króciec wkręcany, nierównoramienny |
| **T HMOK HB** | Króciec wkręcany, teowy |
| **T HMOK HJ** | Króciec wkręcany, teowy |
| **T HMOK HJOF** | Króciec wkręcany, teowy |
| **W45 HMOK HB** | Króciec wkręcany, kąt 45° |
| **W45 HMOK HJ** | Króciec wkręcany, kąt 45° |
| **W45 HMOK HJOF** | Króciec wkręcany, kąt 45° |
| **W90 HMOK HB** | Króciec wkręcany, kąt 90° |
| **W90 HMOK HJ** | Króciec wkręcany, kąt 90° |
| **W90 HMOK HJOF** | Króciec wkręcany, kąt 90° |
| **W90 HMOK L HJ** | Króciec wkręcany, długi, kąt 90° |

*Mimo starannego sprawdzenia nie możemy wykluczyć błędów i nie gwarantujemy prawidłowości podanych informacji.*