HK EPMT

silnik Gerotor EPMT

Właściwości

Przyłącze	przyłącza do oleju: A + B = G 3/4"; wyciek oleju. = G 1/4"
Wykonanie	wariant standard. Type "C" with standard seal Four hole flange bolt circle 160 wałek Ø 40mm, długość 79mm
Ciśnienie wejściowe i powrotne z przewodem oleju wyciekowego max.	210 bar

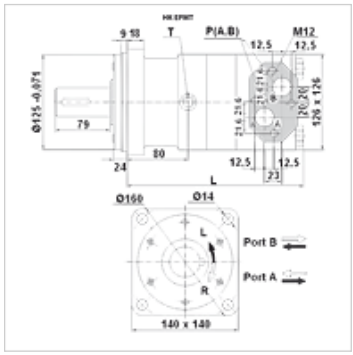

Wskazówka

Zalecane jest podłączenie przewodu oleju wyciekowego!

Artykuł

Oznaczenie	Przepływ max. (L/min)	Absorbowana objętość (cc)	Prędkość obrotowa min. (rpm)	Prędkość obrotowa max. (rpm)	Moment obrotowy max. (N-m)	Gradient ciśnienia max. (bar)	Pmax. at 0-100 rpm (bar)	Pmax. at 100-300 rpm (bar)	Pmax. at 300 rpm (bar)	L (mm)	Ciężar (kg)
HK EPMT 160 C	100	161,1	10	625	470	200	75	40	20	190	20,0
HK EPMT 200 C	125	201,4	10	625	590	200	75	40	20	195	22,5
HK EPMT 250 C	125	251,8	10	500	730	200	75	40	20	201	21,5
HK EPMT 315 C	125	326,3	10	380	950	200	75	40	20	211	22,0
HK EPMT 400 C	125	410,9	10	305	1080	180	75	40	20	221	23,0
HK EPMT 500 C	125	523,6	10	240	1220	160	75	40	-	235	24,0

max. pressure on shaft seal (without leak oil line) or pressure in leak oil line – wartości momentu obrotowego i gradientu ciśnienia odnoszą się do pracy ciągłej – pmax. = maks. ciśnienie

Akcesoria

HK V0 590 zawór udarowy

Części zamienne

HK EP DS zestaw uszczelniający hydraulicznego silnika planetarnego