HK W / HK X
pompa ręczna 700 bar

HANSA-FLEX

Właściwości

Wykonanie	z wewnętrznym reduktorem ciśnienia
Ciśnienie robocze	maks. 700 bar
Przyłącza	3/8" NPT gwint wewnętrzny



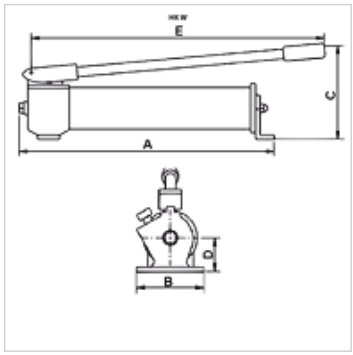

Wskazówka

pompy ręczne "W" do napędu cylindrów jednostronnego działania, jedno przyłącze
pompy ręczne "X" z zaworem sterującym do napędu cylindrów dwustronnego działania,
dwa przyłącza
Attention: Please observe separate safety precautions for working with 700 bar equipment (see technical information)!

Opis

Do cylindrów o dużej pojemności olejowej zalecane są pompy 2-stopniowe.
Po zablokowaniu dźwignia ręczna może być wykorzystana jako uchwyt do przenoszenia.

Artykuł

Oznaczenie	użyteczna objętość oleju (cc)	Stop-nie	Objętość stopień 1 max. (cc)	Objętość stopień 2 max. (cc)	Ciśnienie stopień 1 max. (bar)	Ciśnienie stopień 2 max. (bar)	A (mm)	B (mm)	C (mm)	D (mm)	E (mm)	Ciężar (kg)
HK W 10707	660,0	1	2,6	-	700	-	500	100	150	40	560	5,0
HK W 20707	660,0	2	8,1	2,0	20	700	500	100	150	40	560	5,0
HK W 11207	1200,0	1	2,6	-	700	-	545	100	175	40	560	6,0
HK W 21207	1200,0	2	8,1	2,0	20	700	545	100	175	40	560	6,0
HK W 22307	2200,0	2	13,2	2,2	20	700	560	106	210	55	560	11,0
HK X 02307	2200,0	2	13,2	2,2	20	700	625	106	210	55	560	14,0

Akcesoria

NY 2100	termoplastyczny wąż do najwyższych ciśnień
GKS	Gumowe zabezpieczenie przeciwzgięciowe
PNY 2100 HN	Złączka wtłaczana, AGN
PHY 2100	Oprawa wtłaczana, NY 2100
SKL HN SP	połowa ruchoma złącza gwintowanego
SKL ZUBS SP	Ochrona przeciwpyłowa do SKL...SP
SKF IN SP	Połowa stała złącza gwintowanego
SKF ZUBS SP	Ochrona przeciwpyłowa do SKF...SP

Mimo starannego sprawdzenia nie możemy wykluczyć błędów i nie gwarantujemy prawidłowości podanych informacji.