WA VC RG

przyłącze ... VC, mosiądz czerwony

Właściwości

Zakres stosowania	armatura przyłączeniowa do węży metalowych
Przyłącze 1	calowy gwint zewnętrzny stożkowy
Rodzaj uszczelnienia 1	uszczelnienie stożkowe
Norma	DIN EN 10226 / ISO 7-1
Przeznaczenie	wykonanie lutowane odporne temperaturowo do 200 °C
Kształt	prosty
Wykonanie	dwuzłączka 3-częściowa
Materiał	mosiądz czerwony



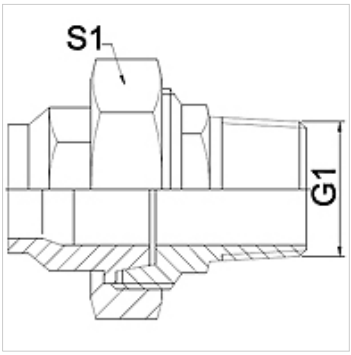

Wskazówka

Podane rozwartości klucza do wartości orientacyjne!

Wskazówki do zamówienia

inne wymiary na zapytanie

Artykuł

Oznaczenie	DN	G1	S1 (mm)
WA 013 VC RG	13	R 1/2"	28,0
WA 020 VC RG	20	R 3/4"	32,0
WA 025 VC RG	25	R 1"	42,0
WA 032 VC RG	32	R 1.1/4"	50,0
WA 040 VC RG	40	R 1.1/2"	55,0
WA 050 VC RG	50	R 2"	70,0

Warianty produktu

WA VC	przyłącze ... VC, żeliwo ciągliwe, żeliwo ciągliwe
WA VC VA	przyłącze ... VC, VA, stal szlachetna

Mimo starannego sprawdzenia nie możemy wykluczyć błędów i nie gwarantujemy prawidłowości podanych informacji.