WA AOL VA
przyłącze ... AOL, VA

HANSA-FLEX

Właściwości

Zakres stosowania	armatura przyłączeniowa do węży metalowych
Przyłącze 1	metryczny gwint wewnętrzny
Rodzaj uszczelnienia 1	stożek zewnętrzny 24° z o-ringiem
Norma	DIN 3865 ISO 8434-1
Skrót	DKOL
Kształt	prosty
Typoszereg	lekka
Materiał	stal szlachetna



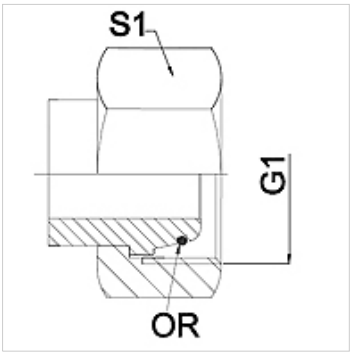

Wskazówka

Podane rozwartości klucza do wartości orientacyjne!

Wskazówki do zamówienia

inne wymiary na zapytanie

Artykuł

Oznaczenie	DN	PN (bar)	G1	Typoszereg	S1 (mm)
WA 004 AOL VA	4	250	M 12 x 1,5	6 L	14,0
WA 006 AOL VA	6	250	M 14 x 1,5	8 L	17,0
WA 008 AOL VA	8	250	M 16 x 1,5	10 L	19,0
WA 010 AOL VA	10	250	M 18 x 1,5	12 L	22,0
WA 013 AOL VA	13	250	M 22 x 1,5	15 L	27,0
WA 016 AOL VA	16	160	M 26 x 1,5	18 L	32,0
WA 020 AOL VA	20	160	M 30 x 2	22 L	36,0
WA 025 AOL VA	25	100	M 36 x 2	28 L	41,0
WA 032 AOL VA	32	100	M 45 x 2	35 L	50,0
WA 040 AOL VA	40	100	M 52 x 2	42 L	60,0

Warianty produktu

WA AOL	przyłącze ... AOL, stal, stal (zgrzewalna)

Mimo starannego sprawdzenia nie możemy wykluczyć błędów i nie gwarantujemy prawidłowości podanych informacji.