BK 090 F

Tuleja ślizgowa, BK090-F

HANSA FLEX

Właściwości

Typ konstrukcji	Łożyska ślizgowe z rolowanego brązu z możliwością uzupełniania smaru
Uzupełnienie typu konstrukcji	Tuleje są przystosowane do ruchów obrotowych i oscylacyjnych
pv	ze smarowaniem smarem stałym: 2,8 N/mm2 x m/s ze smarowaniem olejowym: 10 N/mm2 x m/s
obciążenie dopuszczalne	statyczny: 140 N/mm2 obrót, oscylacja: 70 N/mm2
Prędkość poślizgu max.	1,0 m/s
współczynnik tarcia	ze smarowaniem: 0,05 do 0,15
współczynnik rozszerzalności cieplnej	11 x 10-6 K-1
przewodność cieplna	> 60 W (m x K)-1
Temperatura min.	-50 °C
Temperatura max.	150 °C
Docisk	140 (≤ N/mm2)
Materiał	Brąz CuSn8
Przeznaczenie	Hydraulika
Norma	ISO 3547 DIN 1494

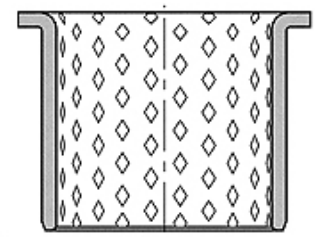

Toleranz / Tolerance

d	D	L	e	F
f7	H7	±0,25	0 -0,20	±0,50

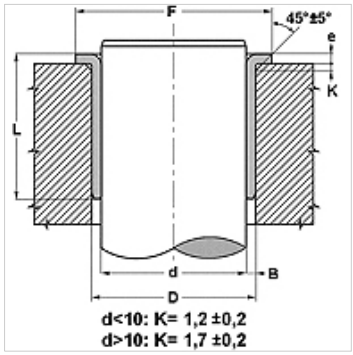

Wskazówka

Wskazane pierwsze smarowanie smarem stałym a ciągłe dodawanie smaru znacznie przedłuża żywotność łożyska ślizgowego.
wysokość nierówności wału do uwzględnienia Ra < 0,8 µm.
twardość wału do uwzględnienia 150 < HB < 600.

Opis

praca bezobsługowa.
możliwość uzupełnienia smaru
nadaje się do zanieczyszczonego środowiska.
odporny na uderzenia i drgania.
wysokie obciążenie dopuszczalne.
dobra charakterystyka tarcia.
nie przyjmuje wody.
mały luz roboczy.
bardzo małe zapotrzebowanie miejsca

Artykuł

Oznaczenie	d (mm)	D (mm)	L (mm)	e (mm)	F (mm)
BK 090-25 25 F	25	28	25	1,5	35
BK 090-30 30 F	30	34	30	2,0	45
BK 090-35 35 F	35	39	35	2,0	50
BK 090-40 40 F	40	44	40	2,0	55
BK 090-45 30 F	45	50	30	2,5	60
BK 090-50 50 F	50	55	50	2,5	65
BK 090-60 30 F	60	65	30	2,5	75
BK 090-60 60 F	60	65	60	2,5	75
BK 090-60 65 F	60	65	65	2,5	75
BK 090-65 30 F	65	70	30	2,5	80
BK 090-70 40 F	70	75	40	2,5	85
BK 090-70 70 F	70	75	70	2,5	85
BK 090-80 40 F	80	85	40	2,5	100
BK 090-80 80 F	80	85	80	2,5	100
BK 090-90 90 F	90	95	90	2,5	110
BK 090-120 90 F	120	125	90	2,5	140

Mimo starannego sprawdzenia nie możemy wykluczyć błędów i nie gwarantujemy prawidłowości podanych informacji.