OR 70° Shore EPDM

O-ring, 70SH EPDM usieciowany siarką

Właściwości

Typ konstrukcji	o-ring
Temperatura min.	-30 °C
Temperatura max.	120 °C
Czynniki robocze	HFC, HFD, para powietrze
Materiał	EPDM usieciowany siarką 70 Shore



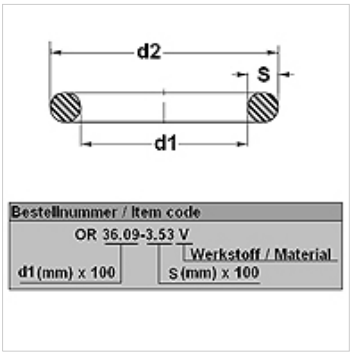

Artykuł

Oznaczenie	d1 (mm)	d2 (mm)	s (mm)
OR 7-3 E 70S	7,00	13,00	3,00
OR 12-2 E 70S	12,00	16,00	2,00
OR 15-2 E 70S	15,00	19,00	2,00
OR 20-2 E 70S	20,00	24,00	2,00

Mimo starannego sprawdzenia nie możemy wykluczyć błędów i nie gwarantujemy prawidłowości podanych informacji.