# HK BA 4/5 NG16

Pojedyncza płytka zamykająca WZ 16

## Właściwości

| | |
|---|---|
| **Zakres dostawy** | z zestawem śrub (4 szt. M10 x 50 i 2 szt. M6 x 30) |
| **Materiał** | materiał: stal (350 bar) |
| **Przyłącze** | ISO/Cetop 07 WZ6 |



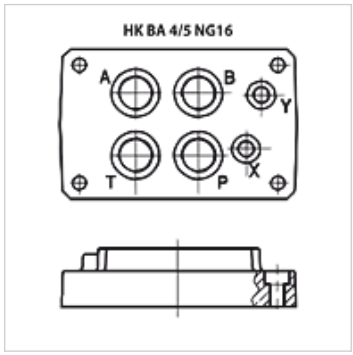


## Wskazówka

Inne płytki główne na zapytanie

## Artykuł

| Oznaczenie | Stacje | Przyłącza A + B | Przyłącza P + T | Wysokość (mm) | Szerokość (mm) | Długość (mm) | Ciężar (kg) |
|---|---|---|---|---|---|---|---|
| **HK BA 418** | przyłącze pojedyncze | G 3/4" dolny | G 3/4" dolny | 45 | 115 | 179 | 3,5 |
| **HK BA 518** | przyłącze pojedyncze | G 1" dolny | G 1" dolny | 65 | 120 | 179 | 8,0 |

*Mimo starannego sprawdzenia nie możemy wykluczyć błędów i nie gwarantujemy prawidłowości podanych informacji.*