# HK PAM 014 R

pompa ręczna do zabudowy na rurociągu

## Właściwości

| | |
|---|---|
| **Materiał** | obudowa: odlew, elementy wewnętrzne ze stali |



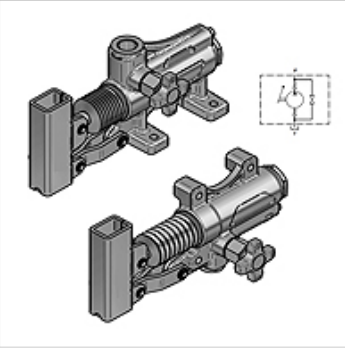

## Wskazówka

Te zawory ograniczające ciśnienie muszą być ustawiane odpowiednio do indywidualnego zastosowania.

## Wskazówki do zamówienia

Uwaga! Zamawiać w komplecie dźwignię ręczną HKPAM0290000!

## Artykuł

| Oznaczenie | Gwint | Vdh (ccm) (cc) | Wykonanie | p max. (bar) | Ciśnienie (30)* (bar) | Ciężar (kg) |
|---|---|---|---|---|---|---|
| **HK PAM 014 20 00** | 1/2-3/8" GW | 20 | ze spustem ręcznym | 350 | 130 | 2,75 |
| **HK PAM 014 20 02** | 1/2-3/8" GW | 20 | bez spustu ręcznego i reduktora ciśnienia | 350 | 130 | 2,70 |
| **HK PAM 014 20 04** | 1/2-3/8" GW | 20 | z reduktorem ciśnienia | 350 | 130 | 2,90 |
| **HK PAM 014 40 00** | 1/2-1/2" GW | 40 | ze spustem ręcznym | 280 | 90 | 3,65 |
| **HK PAM 014 40 04** | 1/2-1/2" GW | 40 | z reduktorem ciśnienia | 280 | 90 | 3,80 |

Vdh = przepływ objętościowy na podwójny suw – ciśnienie (30)= ciśnienie wytworzone siłą ręki 30 daN standardową dźwignią

## Akcesoria

| | |
|---|---|
| **HK PAM Hebel** | Dźwignia do pompy ręcznej PAM |
| **HK PAM Faltenbalg** | mieszek sprężysty do pompy ręcznej PAM |

*Mimo starannego sprawdzenia nie możemy wykluczyć błędów i nie gwarantujemy prawidłowości podanych informacji.*