K 403-58 - K 403-67

Pierścień uszczelniający do połączenia stykowego

Właściwości

Norma	DIN 74297 Zn
Materiał	cynk



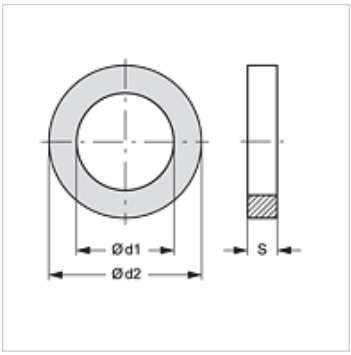

Artykuł

Oznaczenie	Ø d1 (mm)	Ø d2 (mm)	S (mm)
K 403-59	14	20	1,50
K 403-66	12	19	1,50
K 403-67	15	24	1,50

Mimo starannego sprawdzenia nie możemy wykluczyć błędów i nie gwarantujemy prawidłowości podanych informacji.