WA VCF RG

przyłącze ... VCF, mosiądz czerwony

Właściwości

Zakres stosowania	armatura przyłączeniowa do węży metalowych
Przyłącze 1	calowy gwint zewnętrzny stożkowy
Rodzaj uszczelnienia 1	uszczelnienie płaskie
Norma	DIN EN 10226 / ISO 7-1
Przeznaczenie	wykonanie lutowane odporne temperaturowo do 200 °C
Kształt	prosty
Wykonanie	dwuzłączka 3-częściowa
Materiał	mosiądz czerwony



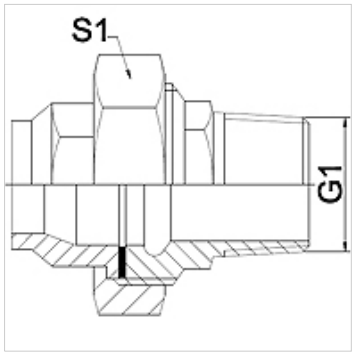

Wskazówka

Podane rozwartości klucza do wartości orientacyjne!

Wskazówki do zamówienia

inne wymiary na zapytanie

Artykuł

Oznaczenie	DN	G1	S1 (mm)
WA 013 VCF RG	13	R 1/2"	28,0
WA 020 VCF RG	20	R 3/4"	32,0
WA 025 VCF RG	25	R 1"	42,0

Warianty produktu

WA VCF	przyłącze ... VCF, żeliwo ciągliwe, żeliwo ciągliwe
WA VCF VA	przyłącze ... VCF, VA, stal szlachetna

Mimo starannego sprawdzenia nie możemy wykluczyć błędów i nie gwarantujemy prawidłowości podanych informacji.