# PA 500 A 90 A

Armatura wtłaczana, DKM W90°

## Właściwości

| | |
|---|---|
| **Zakres stosowania** | armatura wtłaczana do węży HD 500 |
| **Przyłącze 1** | metryczny gwint wewnętrzny |
| **Rodzaj uszczelnienia 1** | głowica uszczelniająca 60° |
| **Skrót** | DKM |
| **Norma** | DIN 3863 |
| **Integracja** | bez zabezpieczenia przed wyrwaniem |
| **Zakres dostawy** | złączka wtłaczana + oprawka wtłaczana |
| **Materiał** | stal |
| **Ochrona powierzchni** | galwanizowany |



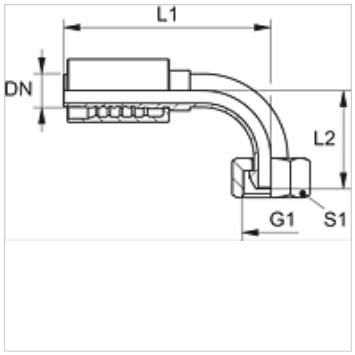


## Artykuł

| Oznaczenie | DN | Size | Cal | Ciśnienie robocze bar | G1 | L1 (mm) | L2 (mm) | S1 |
|---|---|---|---|---|---|---|---|---|
| **PA 532 A 90 A** | 31 | 20 | 1.1/4" | WP 63 bar | M 45 x 1,5 | 112,5 | 81,0 | 50 |
| **PA 540 A 90 A** | 38 | 24 | 1.1/2" | WP 63 bar | M 52 x 1,5 | 125,5 | 92,0 | 60 |
| **PA 550 A 90 A** | 51 | 32 | 2" | WP 40 bar | M 65 x 2 | 142,0 | 116,0 | 75 |

*Mimo starannego sprawdzenia nie możemy wykluczyć błędów i nie gwarantujemy prawidłowości podanych informacji.*