HK V1 866

Zawór przeciwzwrotny V1866

Właściwości

Wykonanie	blokada stożkowa z możliwością odblokowania - dwustronnego działania
Materiał	Obudowa: stal ocynk. Elementy wewnętrzne ze stali hartowanej
Ciśnienie robocze	maks. 350 bar
Przyłącze	A1 and B1 with M18 x 1.5



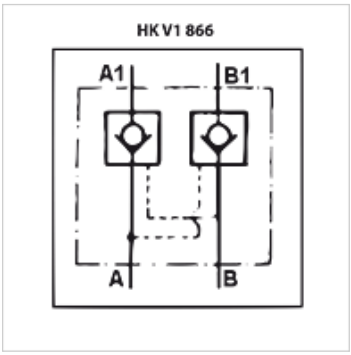

Artykuł

Oznaczenie	p max. (bar)	Ciśnienie otwarcia (bar)	Stosunek wysterowania	Q max. (L/min)	H (mm)	Ciężar (kg)
HK V1 866 0600	350	4,0	1:4,5	20	40	0,54

Mimo starannego sprawdzenia nie możemy wykluczyć błędów i nie gwarantujemy prawidłowości podanych informacji.