HK B3/B5 400/690V IE2

Silnik elektryczny B3/B5 400/690V IE2

Właściwości

Wykonanie	forma konstrukcyjna B3/B5 nóżki demontowane nóżki stałe (od HK160M4 ***)
rodzaj ochrony	IP 55
temperatura otoczenia	-20 °C do +40 °C
Materiał	Obudowa: aluminium Obudowa: żeliwo szare (od HK160M4B354-6IE2)



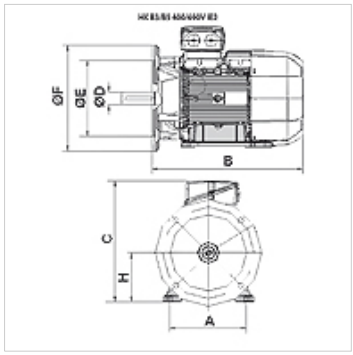

Opis

energooszczędne silniki klatkowe z własnym chłodzeniem
High Efficiency IE2 - IEC60034-30:2008
napięcie obliczeniowe 400/690V 50Hz, 460V 60Hz; 4-biegunowe
tolerancja napięcia +- 5%
od 11 kW z zabezpieczeniem termicznym (termistor PTC)

Artykuł

Oznaczenie	n 50 Hz (rpm)	n 60 Hz (rpm)	P 50 Hz (kW)	P 60 Hz (kW)	I 50 Hz (A)	LF 50 Hz	A (mm)	H (mm)	B (mm)	C (mm)	Ø D wału (mm)	Ø E (mm)	Ø F (mm)	η (IE2) %	Ciężar (kg)
HK 112M4 B35 4-6 IE2	1460	1760	4,00	4,60	8,20	0,81	190	112	375	302	28	180	250	85,5	29,0
HK 132SB4 B35 4-6 IE2	1460	1760	5,50	6,30	11,20	0,80	216	132	390	342	38	230	300	87,7	42,0

P 50 Hz = nominal output at 400 V/50 Hz – P 60 Hz = moc znamionowa przy 400 V/60 Hz – n 50 Hz = obroty znamionowe przy 400 V/50 Hz – n 60 Hz = obroty znamionowe przy 400 V/60 Hz – I 50 Hz = prąd znamionowy przy 400 V/50 Hz – LF 50 Hz = współczynnik mocy cos phi przy 50 Hz – η (IE2) = sprawność wg IE2 w % (przy pełnym obciążeniu)

Mimo starannego sprawdzenia nie możemy wykluczyć błędów i nie gwarantujemy prawidłowości podanych informacji.