PA 700 SF 180 PLUS

Armatura wtłaczana, SFL W180°

Właściwości

Zakres stosowania	armatura wtłaczana do węży HD 700 PLUS
Skrót	SFL
Norma	SAE J518 ISO 6162-1
Integracja	z zabezpieczeniem przed wyrwaniem (Interlock)
Zakres dostawy	złączka wtłaczana + oprawka wtłaczana
Materiał	stal



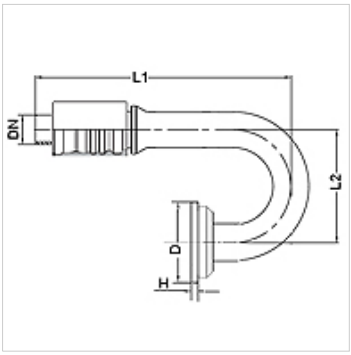

Artykuł

Oznaczenie	DN	Size	Cal	Wielkość kołnierza	D (mm)	H (mm)
PA 720 SF 25 180 PLUS	19	12	3/4"	1"	44,5	8,1

Mimo starannego sprawdzenia nie możemy wykluczyć błędów i nie gwarantujemy prawidłowości podanych informacji.