HK ES5 NG10

Pojedyncza płytka zamykająca z CZR WZ 10

Właściwości

Zakres dostawy	wraz z zaślepką z reduktorem ciśnienia
Materiał	materiał: stal (350 bar)
Przyłącze	ISO/Cetop 05 WZ10



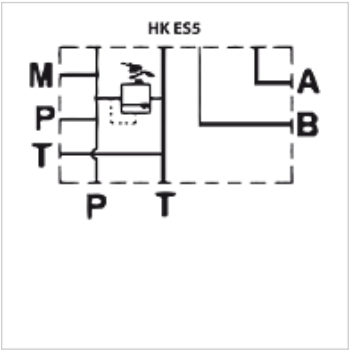

Wskazówka

Te płytki mają przyłącza typu P i T w podwójnym wykonaniu. Niewykorzystywane przyłącza są zamknięte zaślepkami.

Artykuł

Oznaczenie	Stacje	Przyłącza A + B	Przyłącza P + T	Wysokość (mm)	Szerokość (mm)	Zakres nastawy ciśnienia bar	Długość (mm)	Ciężar (kg)
HK ES5 B34 PL X2 F	przyłącze pojedyncze	G 3/4" boczny	G 3/4"-z boku i na dole	74	104	35 - 120	125	7,0
HK ES5 B34 PL X3 F	przyłącze pojedyncze	G 3/4" boczny	G 3/4"-z boku i na dole	74	104	80 - 270	125	7,0

Akcesoria

VERSCHLUSS HRO	Króciec zamykający z sześciokątem zewnętrznym

Mimo starannego sprawdzenia nie możemy wykluczyć błędów i nie gwarantujemy prawidłowości podanych informacji.