# WFG 45 HJOF (3000 PSI)

Adapter kołnierzowy SAE ORFS kąt 45°

HANSA-FLEX

## Właściwości

| | |
|---|---|
| **Szereg ciśnieniowy** | 3000 psi |
| **Kształt** | kąt 45° |
| **Typ konstrukcji** | kołnierz z gwintem zewnętrznym SAE |
| **Zakres dostawy** | tylko kołnierz |
| **Materiał** | stal |
| **Ochrona powierzchni** | galwanizowany |



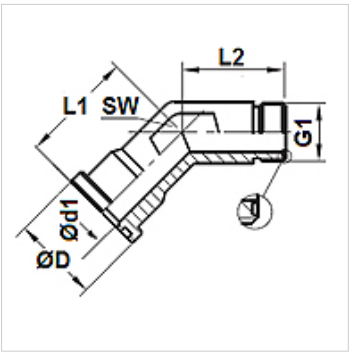


## Artykuł

| Oznaczenie | Ciśnienie (PB) (bar) | Typowielkość | G1 | Ø D (mm) | Ø d1 (mm) | L1 (mm) | L2 (mm) | SW (mm) |
|---|---|---|---|---|---|---|---|---|
| **WFG 3003-45 HJOF 16** | 315 | 1" | 1.7/16" -12 UN | 44,7 | 20,5 | 47,0 | 37,4 | 36 |
| **WFG 3004-45 HJOF 20** | 250 | 1.1/4" | 1.11/16" -12 UN | 51,0 | 26,0 | 51,8 | 40,4 | 41 |

*Mimo starannego sprawdzenia nie możemy wykluczyć błędów i nie gwarantujemy prawidłowości podanych informacji.*