K-PRAEZI DRUCKREGLER SELU

Precision pressure regulators

Właściwości

Ciśnienie wejściowe	Max. 16 bar
Temperatura czynnika	max. 60 °C
temperatura otoczenia	Max. 60 °C
Czynniki robocze	Micro-filtered, unoiled compressed air (0.01 µm)
przyłącze manometru	G 1/4
Przyłącze odpowietrzania	G 3/8 (for mounting a silencer)
Materiał uszczelniający	NBR
Obudowa	Die-cast zinc
Zużycie własne powietrza	1.5 - 6 l/min, depending on input pressure and control range



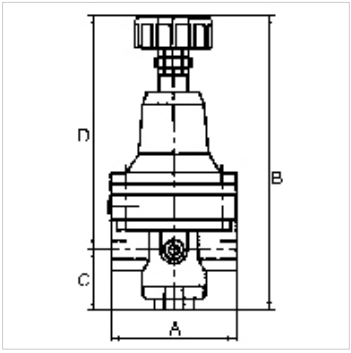

Wskazówka

The given flow rates are based on the following parameters: 1200 l/min: P1: 5 bar, P2: 3 bar, Δp ≤ 0.1 bar
1400 l/min: P1: 7 bar, P2: 5 bar, Δp ≤ 0.1 bar
1500 l/min: P1: 10 bar, P2: 7 bar, Δp ≤ 0.1 bar. Wear parts kit not supplied! Pressure regulator may only be opened in the factory!
Dalsze informacje na zapytanie.

Opis

With high flow rate and large secondary relief port. Diaphragm pressure regulators with large secondary relief port for applications requiring an extremely accurate working pressure, especially at high flow rates.

Dodatkowe informacje

on Art. K-07250721: Max. inlet pressure 300 bar. Other cylinder pressure regulators available on request.
1500 l/min: P1: 10 bar, P2: 7 bar, Δp ≤ 0.1 bar.

Artykuł

Oznaczenie	Gwint	Zakres regulacji	Przepływ (L/min)	A (mm)	C (mm)	D (mm)
K- 07 25 09 28	G 1/4	0.05 - 3 bar	700	82,0	43,5	159,0
K- 07 25 09 29	G 1/4	0.05 - 7 bar	1500	82,0	43,5	159,0
K- 07 25 09 30	G 3/8	0.05 - 3 bar	3000	82,0	43,5	159,0
K- 07 25 09 31	G 3/8	0.05 - 7 bar	5500	82,0	43,5	159,0
K- 07 25 09 32	G 1/2	0.05 - 3 bar	3000	82,0	43,5	159,0
K- 07 25 09 33	G 1/2	0.05 - 5 bar	4500	82,0	43,5	159,0
K- 07 25 09 34	G 1/2	0.05 - 7 bar	5500	82,0	43,5	159,0

Części zamienne

K-HALTERBAUSATZ STANDARD	Holder
K-KM MS	Hexagonal lock nuts, brass
K-SCHALLDAEPFER VYON	Vyon silencers
K-FILTERELEMENT	Filter element
K-XV AGM 2	Double nipples, parallel male thread

Mimo starannego sprawdzenia nie możemy wykluczyć błędów i nie gwarantujemy prawidłowości podanych informacji.