# K-WV 3/2 ELK 230 VAC / 50HZ HANSA

3/2-way valves, electrically operated, with 230 VAC / 50 Hz solenoid

HANSA FLEX

## Właściwości

| | |
|---|---|
| **Ciśnienie wejściowe** | 2 - 10 bar |
| **Zakres temperatury** | -10 °C to +50 °C |
| **Czynniki robocze** | sprężone powietrze |
| **moc rozruchu napięcie przemienne 50Hz** | 2,2 VA |
| **czas włączenia** | ED 100 % |
| **Przyłącze elektryczne** | Connector type C, ISO 15217, 2 poles +PE |
| **dokładność mocowania napięcie przemienne 50Hz** | 1,6 VA |
| **Pobór mocy DC** | 2,5 W |
| **rodzaj ochrony** | IP 65 |
| **Gwint przyłącza** | Material: Die-cast zinc |
| **Obudowa** | Material: Grivory® (PA 66) |
| **pomiar wartości przepływu** | At P2 = 6 bar, pressure drop Δp = 1 bar |



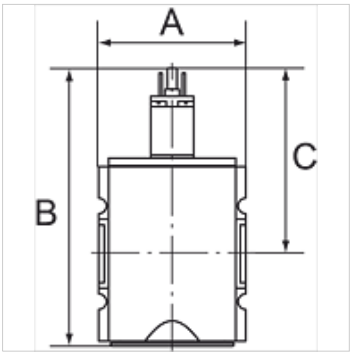


## Wskazówka

Dalsze informacje na zapytanie.

## Opis

Pneumatic systems or parts of systems can be switched on and off by means of an electrical signal. When they are switched off, the system is exhausted at the same time.

## Wskazówki do zamówienia

Valves are also available with coil 110 V AC, 50 Hz and in a pneumatically operated version. Please ask for more information.

## Artykuł

| Oznaczenie | Gwint | Odgałęzienie | Przepływ (L/min) | A (mm) | B | C (mm) |
|---|---|---|---|---|---|---|
| **K- 07 25 11 09** | G 1/4 | 1/4 | 2000 | 52,0 | 117,8 mm | 84,8 |
| **K- 07 25 11 10** | G 3/8 | 1/4 | 2000 | 52,0 | 117,8 mm | 84,8 |
| **K- 07 25 11 35** | G 3/8 | 1/2 | 4500 | 63,0 | 150,3 mm | 93,8 |
| **K- 07 25 11 36** | G 1/2 | 1/2 | 4500 | 63,0 | 150,3 mm | 93,8 |
| **K- 07 25 11 41** | G 3/4 | 1/2 | 12500 | 85,0 | 177,7 mm | 110,7 |
| **K- 07 25 11 42** | G 1 | 1/2 | 12500 | 85,0 | 177,7 mm | 110,7 |

## Akcesoria

| | |
|---|---|
| **K-SCHALLDAE SINTERBR S** | Silencers, sintered bronze, slotted |
| **K-SCHALLDAE SINTERBR GE MS1** | Silencers, sintered bronze, with brass hexagon nut and brass thread |

## Części zamienne

| | |
|---|---|
| **K-HALTERBAUSATZ HANSA** | Holder HANSA |
| **K-VORSTEUERVENTIL HANSA** | Replacement solenoid HANSA |
| **K-GERAETESTECKER FORM C** | Connector |

*Mimo starannego sprawdzenia nie możemy wykluczyć błędów i nie gwarantujemy prawidłowości podanych informacji.*