K-VT MULTIFIX MINI
Manifold

Właściwości

Ciśnienie wejściowe	Max. 16 bar
Temperatura czynnika	max. 60 °C
temperatura otoczenia	Max. 60 °C
Przepływ	P-A = 2700 l/min\nP-B and P-C = 1300 l/min
Materiał uszczelniający	NBR
Obudowa	Die-cast zinc
pomiar wartości przepływu	At P1 = 6 bar and pressure drop Δp = 1 bar

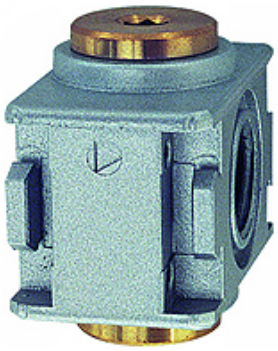

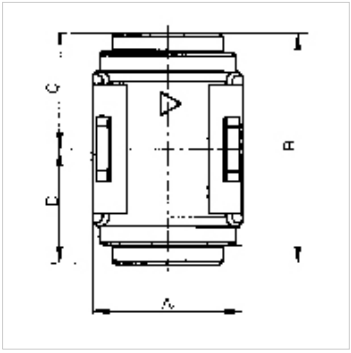

Wskazówka

If several devices in the »multifix-mini« Series are assembled together, the maximum working pressure is 12 bar.
Dalsze informacje na zapytanie.

Opis

Narrow, two-way manifold with two G 1/8 outlets.

Artykuł

Oznaczenie	Gwint	A (mm)	B	C (mm)	D (mm)
K- 07 25 11 81	G 1/4	23,0	36,0 mm	18,0	18,0

Części zamienne

K-KOPPELPAKET MEHR	Coupling packet

Mimo starannego sprawdzenia nie możemy wykluczyć błędów i nie gwarantujemy prawidłowości podanych informacji.