# K-WTEH 2-TLG MET TROPF MULTIFIX MIN

Service units, 2-piece with metal bowl and metal sight dome

HANSA FLEX

## Właściwości

| | |
|---|---|
| **Ciśnienie wejściowe** | Max. 12 bar (also for metal tank!) |
| **Temperatura czynnika** | max. 60 °C |
| **temperatura otoczenia** | Max. 60 °C |
| **wielkość porów w elemencie filtrującym** | 5 µm |
| **Materiał uszczelniający** | NBR |
| **kołpak sprężynujący** | POM-brass |
| **Obudowa** | Die-cast zinc |
| **nasadka ociekowa** | PA (polycarbonate bowl), Zinc-glass-NBR (metal bowl) |
| **Drain valve** | Semi-automatic |
| **pomiar wartości przepływu** | At P1 = 8 bar, P2 = 6 bar and pressure drop Δp = 1 bar |

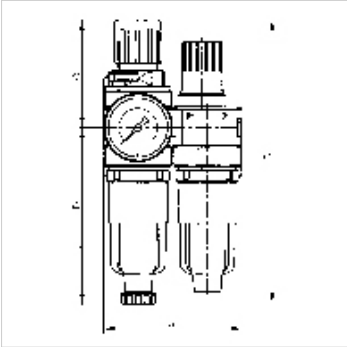

## Wskazówka

Dalsze informacje na zapytanie.

## Opis

Two or three-piece service units consisting of a diaphragm pressure regulator, independent of inlet pressure, with self-relieving design, combined with a centrifugal separator and a proportional lubricator.

## Wskazówki do zamówienia

Lockable service units available on request. If several devices in the »multifix-mini« Series are assembled together, the maximum working pressure is 12 bar.

## Artykuł

| Oznaczenie | Gwint | Zakres regulacji | Przepływ (L/min) | A (mm) | B | C (mm) | D (mm) | DN | Typowielkość |
|---|---|---|---|---|---|---|---|---|---|
| **K- 07 25 01 26** | G 1/8 | 0.5 - 10 bar | 700 | 80,0 | 162,0 mm | 63,0 | 99,0 | 5 | 0 |
| **K- 07 25 01 28** | G 1/4 | 0.5 - 10 bar | 700 | 80,0 | 162,0 mm | 63,0 | 99,0 | 5 | 0 |

## Części zamienne

| | |
|---|---|
| **K-HALTERBAUSATZ** | Holder |
| **K-AUTOMAT ABLASSVENTIL** | Automatic drain valve |
| **K-SCHALTTAFELMUTTER** | Nut |
| **K-KOPPELPAKET MEHR** | Coupling packet |
| **K-PC-BEHAELTER FILTER MULTIFIX** | Polycarbonate tank filter |
| **K-ERSATZBEHAELTER MULTI MINI** | Spare tank »multifix-mini« & »standard-mini« |
| **K-FILTERELEMENT** | Filter element |
| **K-VERSCHLEI-SATZ** | Set of wearing parts |
| **K-TROPFAUFSATZ POLYCARBO 1** | Drip attachment polycarbonate |
| **K-TROPFAUFSATZ METALL** | Drip attachment metal |

*Mimo starannego sprawdzenia nie możemy wykluczyć błędów i nie gwarantujemy prawidłowości podanych informacji.*