K-KLEMMBUEGEL IG

Clamp strap with female thread

HANSA FLEX

Właściwości

Materiał	nickel plated iron



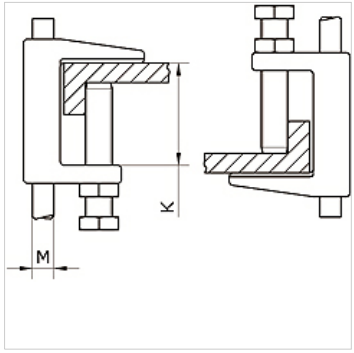

Artykuł

Oznaczenie	Gwint	K (mm)
K- 07 40 54 92	M 8	18

Mimo starannego sprawdzenia nie możemy wykluczyć błędów i nie gwarantujemy prawidłowości podanych informacji.