K-BEFESTIGUNGSELEMENTE PF3W

mounting element PF3W

Właściwości

seria	PF3W
Dalsze informacje	Accessories for Digital Flow Switch PF3W



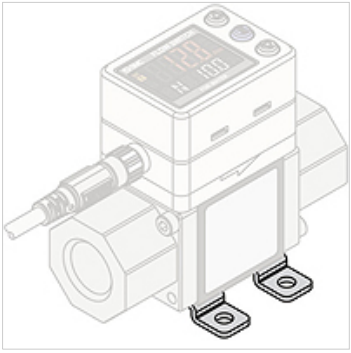

Opis

Mount, for PF3W704/720, including 4 self-tapping screws (3 x 8)

Artykuł

Oznaczenie	Wykonanie	Definicja
K- 07 60 00 26	including 4-tapping screws (3 x 8)	Mounting element for PF3W704/720
K- 07 60 00 27	including 4-tapping screws (3 x 8)	Mounting element for PF3W740
K- 07 60 00 28	including 4-tapping screws (4 x 10)	Mounting element for PF3W711

Mimo starannego sprawdzenia nie możemy wykluczyć błędów i nie gwarantujemy prawidłowości podanych informacji.