# HK 054 2

zawór hamulca opuszczania SC, podwójnego działania

## Właściwości

| | |
|---|---|
| **Wykonanie** | podwójnego działania<br>z możliwością odblokowania<br>bezwyciekowe wykonanie gniazda |
| **Materiał** | Obudowa: aluminium<br>Elementy wewnętrzne ze stali |
| **Ciśnienie robocze** | maks. 350 bar |



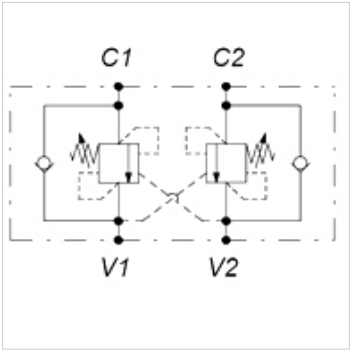


## Wskazówka

maks. ciśnienie obciążające 270 bar

## Artykuł

| Oznaczenie | Gwint | Zakres nastawy ciśnienia bar | Q max. (L/min) | Stosunek wysterowania | A (mm) | B (mm) | C (mm) | D (mm) | E (mm) | F (mm) | H (mm) | Ciężar (kg) |
|---|---|---|---|---|---|---|---|---|---|---|---|---|
| **HK 054 247 100 220** | G 3/8” | 60 - 210 | 40 | 1:2,92 | 204 | 30 | 60 | 124 | 69 | 26 | 34 | 0,83 |
| **HK 054 247 100 235** | G 3/8” | 120 - 350 | 40 | 1:2,92 | 204 | 30 | 60 | 124 | 69 | 26 | 34 | 0,83 |
| **HK 054 201 030 320** | G 1/2" | 60 - 210 | 120 | 1:8,2 | 265 | 35 | 70 | 145 | 80 | 32 | 36 | 1,41 |
| **HK 054 201 030 335** | G 1/2" | 120 - 350 | 120 | 1:8,2 | 265 | 35 | 70 | 145 | 80 | 32 | 36 | 1,41 |
| **HK 054 201 030 435** | G 3/4" | 120 - 350 | 140 | 1:8,2 | 295 | 40 | 90 | 175 | 107 | 38 | 50 | 1,51 |

*Mimo starannego sprawdzenia nie możemy wykluczyć błędów i nie gwarantujemy prawidłowości podanych informacji.*