SKF ORING HA

O-ring do SKF...HA

Właściwości

Materiał	NBR



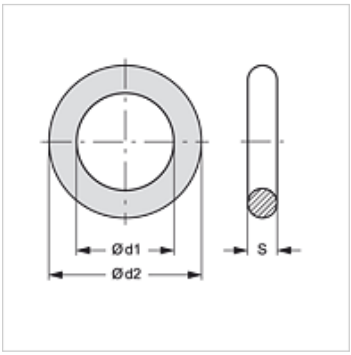

Artykuł

Oznaczenie	DN*	Typowielkość
SKF ORING 10 HA	10	3/8"
SKF ORING 13 HA	12	1/2"
SKF ORING 20 HA	19	3/4"
SKF ORING 25 HA	25	1"
SKF ORING 32 HA	31	1.1/4"
SKF ORING 40 HA	38	1.1/2"

DN = średnica znamionowa

jest częścią zamienną do następujących produktów

SKF IR HA	Połowa stała złącza gwintowanego

Elementy dodatkowe

SKF STUETZRING HA	Pierścień oporowy do SKF...HA

Mimo starannego sprawdzenia nie możemy wykluczyć błędów i nie gwarantujemy prawidłowości podanych informacji.